西側ブロック 40位

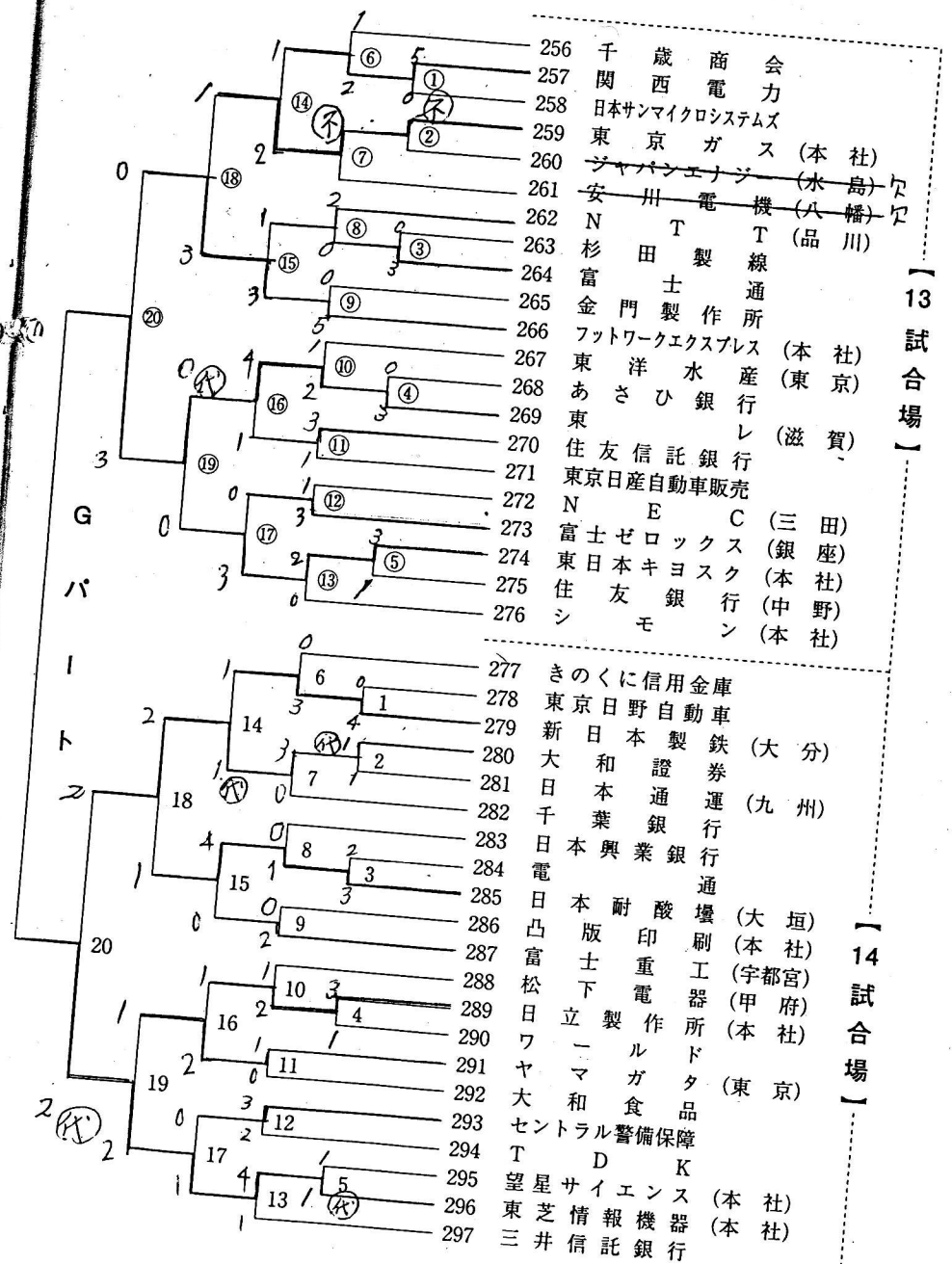
256 千歳商会
257 関西電力
258 日本サンマイクロシステムズ
259 東京ガス（本社）
260 ジャパンエナジー（水島）
261 安川電機（八幡）
262 NTT（品川）
263 杉田製線
264 富士通
265 金門製作所
266 フットワークエクスプレス（本社）
267 東洋水産（東京）
268 あさひ銀行
269 東レ（滋賀）
270 住友信託銀行
271 東京日産自動車販売
272 NEC（三田）
273 富士ゼロックス（銀座）
274 東日本キヨスク（本社）
275 住友銀行（中野）
276 シモン（本社）
277 きのくに信用金庫
278 東京日野自動車
279 新日本製鉄（大分）
280 大和證券
281 日本通運（九州）
282 千葉銀行
283 日本興業銀行
284 日電通
285 日本耐酸壜（大垣）
286 凸版印刷（本社）
287 富士重工業（宇都宮）
288 松下電器（甲府）
289 日立製作所（本社）
290 ルーマガドタ（東京）
291 ヤマト食品
292 大和セントラル警備保障
293 TDK
294 望星サイエンス（本社）
295 東芝情報機器（本社）
296 三井信託銀行
297
Gパート
13試合場
14試合場

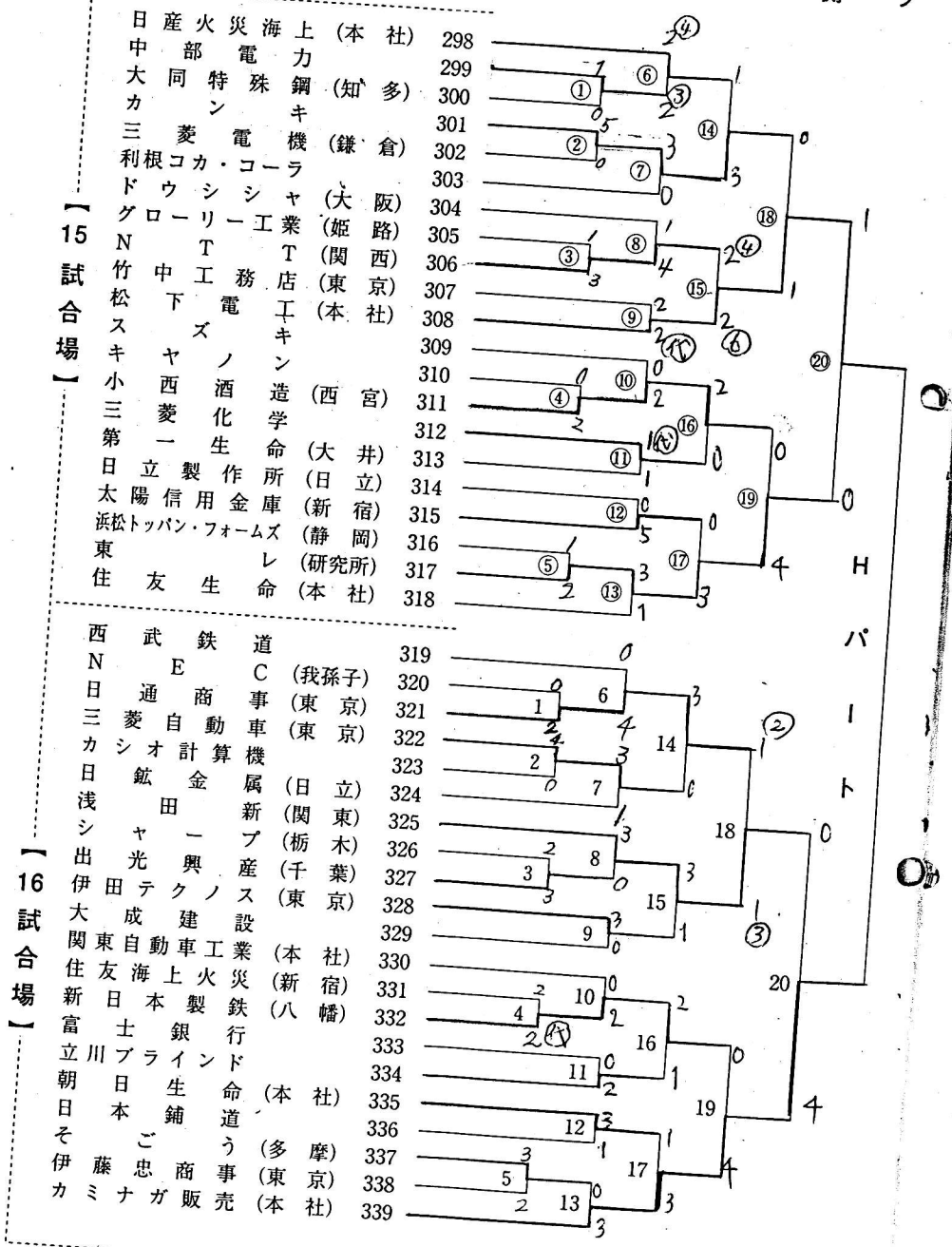
298 日産火災海上（本社）
299 中部電力
300 大同特殊鋼（知多）
301 カンキ
302 三菱電機（鎌倉）
303 利根コカ・コーラ
304 ドウシシャ（大阪）
305 グローリー工業（姫路）
306 NTT（関西）
307 竹中工務店（東京）
308 松下電工（本社）
309 スズキ
310 ヤノ
311 小西酒造（西宮）
312 三菱化学
313 第一生命（大井）
314 日立製作所（日立）
315 太陽信用金庫（新宿）
316 浜松トッパン・フォームズ（静岡）
317 東レ（研究所）
318 住友生命（本社）
319 西武鉄道
320 NEC（我孫子）
321 日通商事（東京）
322 三菱自動車（東京）
323 カシオ計算機
324 日鉱金属（日立）
325 田新プ（関東）
326 浅シャー（栃木）
327 出光興産（千葉）
328 伊田テクノス（東京）
329 大成建設
330 関東自動車工業（本社）
331 住友海上火災（新宿）
332 新日本製鉄（八幡）
333 富士銀行
334 立川ブラインド
335 朝日生命（本社）
336 日本鋪道
337 そごう（多摩）
338 伊藤忠商事（東京）
339 カミナガ販売（本社）
Hパート
15試合場
16試合場