西側ブロック 35回

【13試合場】

そごう	（東京）	241
日本電装	（西尾）	242
三和銀行	（大阪）	243
第一生命	（大井）	244
日本耐酸壜	（大垣）	245
住友生命	（大阪）	246
日本電信電話	（東京）	247
出光興産	（千葉）	248
大光銀行		249
三井信託銀行		250
凸版印刷	（朝霞）	251
三千和商工	（本社）	252
日立製作所	（栃木）	253
新日本製鉄	（本社）	254
太陽信用金庫		255
日本通運	（関東）	256
三菱自動車	（水島）	257
富士写真フイルム		258
東京ガス		259
リコー		260

【14試合場】

小西酒造	（西宮）	261
東レ	（大阪）	262
富士ゼロックス	（港）	263
東京電力	（栃木）	264
三井石油化学	（千葉）	265
日商岩井		266
びわこ銀行		267
グローリー工業	（姫路）	268
ヤマガタ		269
立川ブラインド		270
明電舎		271
JUKI		272
東芝情報機器		273
豊田通商		274
日製産業		275
フットワークエクスプレス	（本社）	276
日本運搬社		277
豊田自動織機	（本社）	278
鹿島建設		279
浜松トッパン・ムーア	（静岡）	280

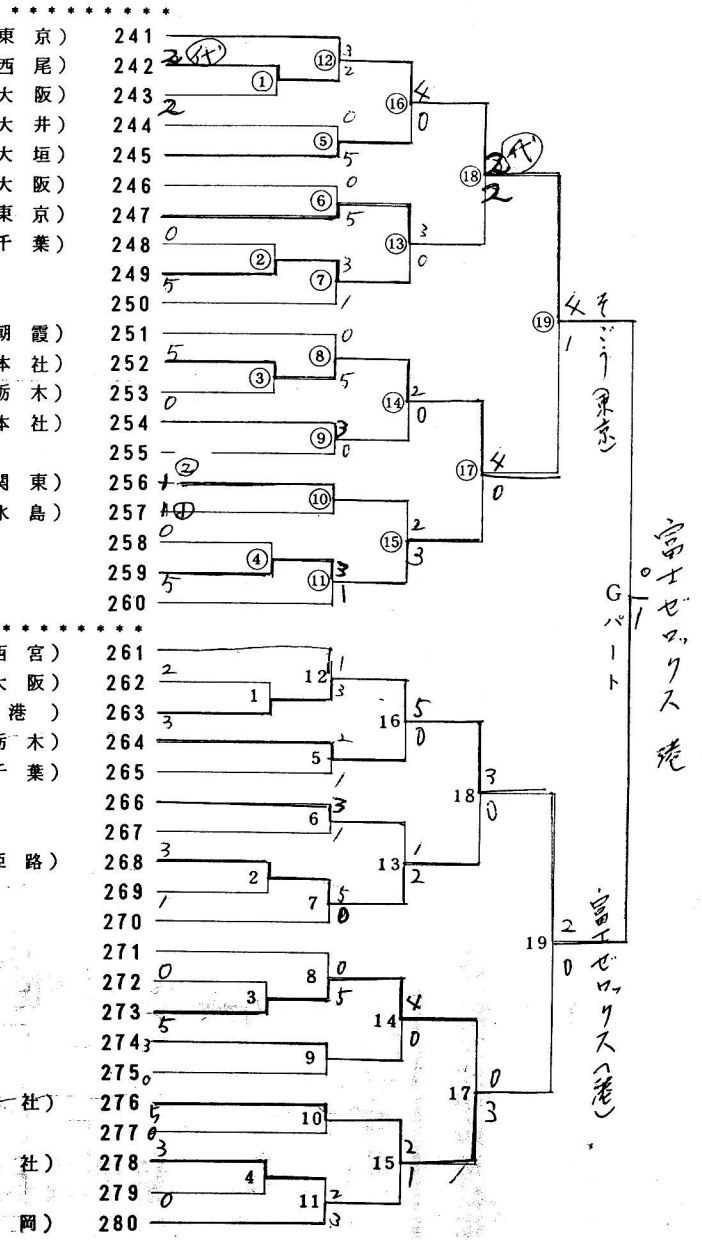

【15試合場】

281	阪急百貨店	（本社）
282	三井物産	
283	トッパン・ムーア	（福生）
284	古河機械金属	
285	斎藤農機	
286	石川島播磨重工	（武蔵）
287	関東自動車工業	（本社）
288	近畿日本鉄道	
289	三井生命	
290	丸紅	
291	日本電気	（三田）
292	千代田工商	
293	カミナガ販売	（工場）
294	日本出版販売	
295	望星サイエンス	
296	東洋通信機	（相模）
297	名古屋鉄道	
298	日本鉱業	（日立）
299	シモン	（本社）
300	三菱石油	

【16試合場】
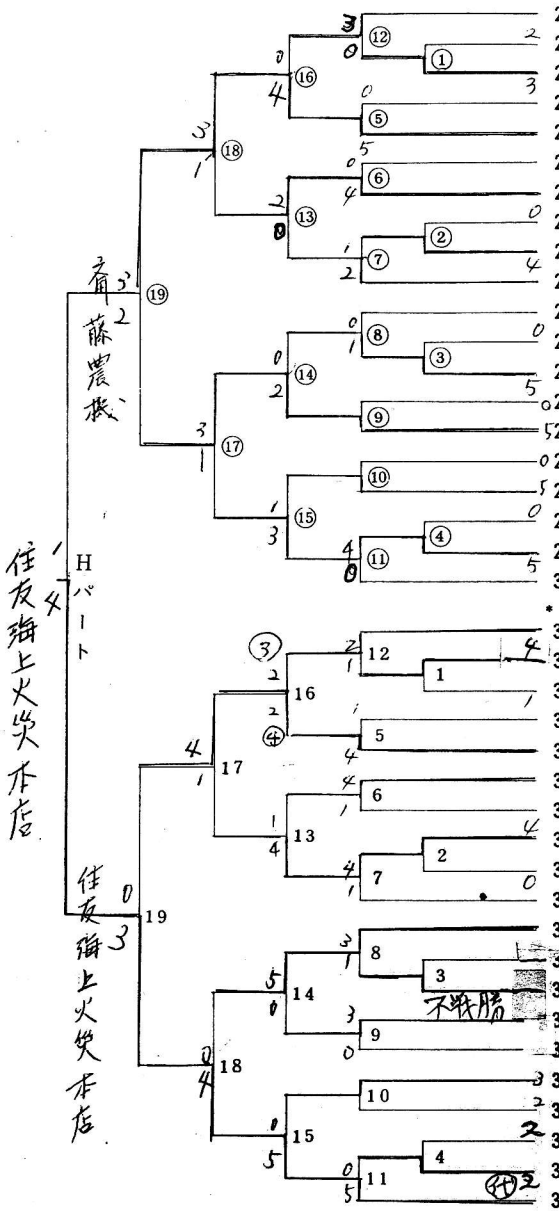
301	西日本鉄道	
302	新日本製鉄	（八幡）
303	博報堂	
304	横河電機	
305	東レ	（滋賀）
306	トヨタ自動車	（名古屋）
307	日本舗道	
308	住友銀行	（中野）
309	山本海苔店	
310	松下電工	（東京）
311	大同特殊鋼	（本社）
312	三井建設	
313	兼松	
314	日立製作所	（本社）
315	安田火災海上	
316	間組	
317	黒崎窯業	
318	ヤマハ	
319	栗田工業	
320	住友海上火災	（本店）